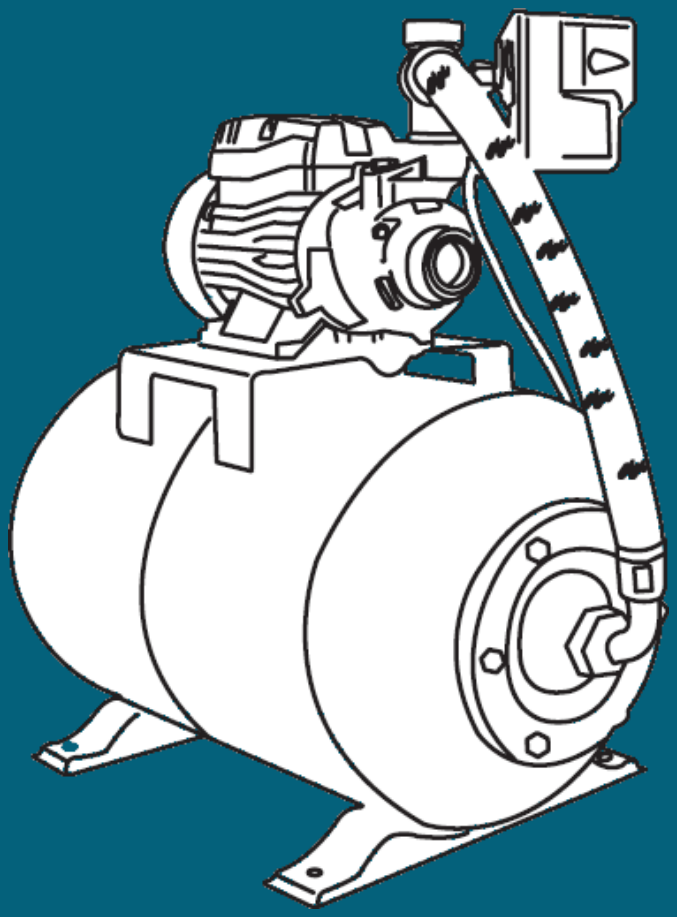

HIDRONEUMÁTICOS

HIDRONEUMÁTICOS

APLICACIONES: Presurización residencial o sistemas de riego.

CÓDIGO: 616298

CARACTERISTICAS:
- Bomba periférica de ½ HP
- Tanque horizontal presurizado de 24 L
- Precarga del tanque: 18 psi
- Presostato: 20-40 psi

VENTAJAS:
- Totalmente ensamblado
- Válvula de 5 vías
- Incluye manómetro para lectura de presión
- Presostato calibrado
- Manguera flexible

USO: 3 a 4 servicios

CÓDIGO: 616299

CARACTERISTICAS:
- Bomba jet hierro fundido 1 HP
- Tanque horizontal presurizado de 100 L
- Precarga del tanque: 28 psi
- Presostato: 30-50 psi

VENTAJAS:
- Totalmente ensamblado
- Válvula de 3 vías
- Incluye manómetro para lectura de presión
- Presostato calibrado
- Manguera flexible

USO: 5 a 10 servicios

INSTALACIÓN

Tubería de descarga:
Se recomienda instalar un diámetro de 1” y se puede reducir al que el servicio demande ¾” o ½” .

Switch de presión:
Es el control que regula la presión de arranque y paro. En el caso del modelo de 24 L viene con un rango de **20-40 psi** y **30-50 psi** para hidroneumático de 100 L

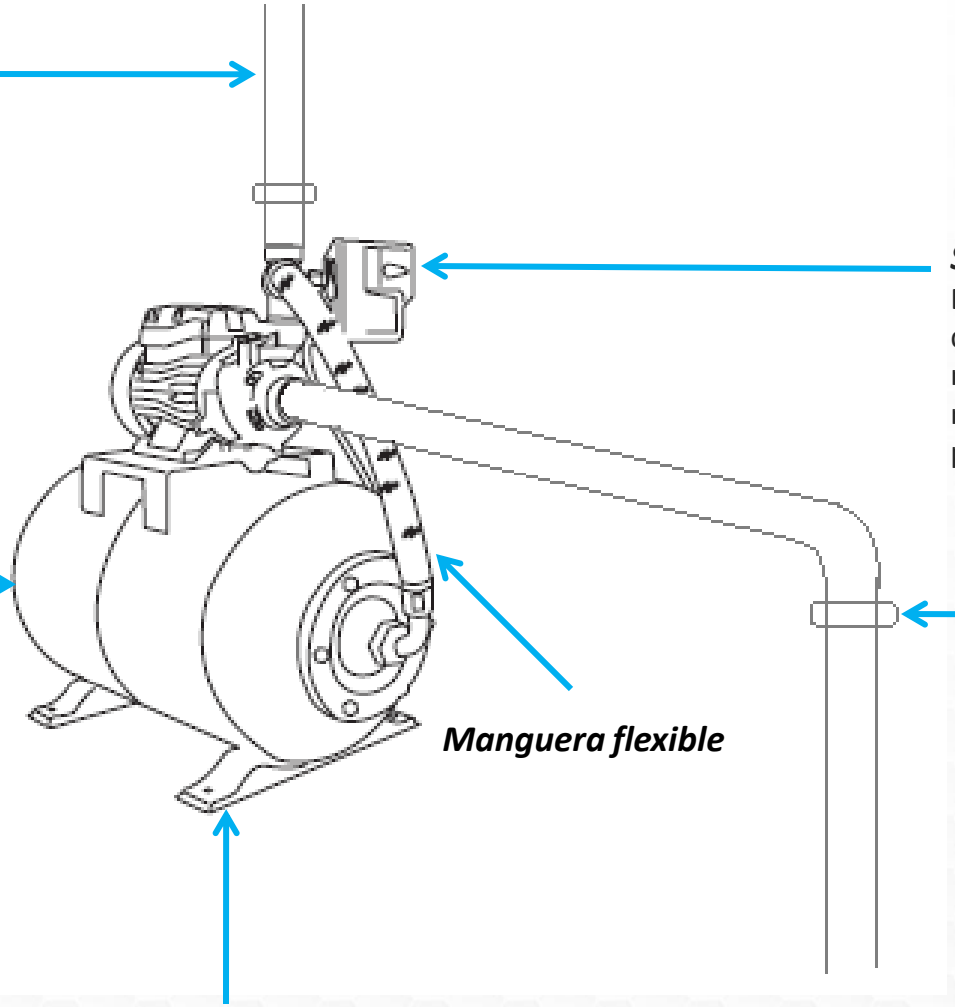

Tanque precargado:
Se debe verificar que tenga 2 psi (libras) por abajo de la presión de arranque. En el caso del hidro de 24 L revisar que tenga **18 psi** y para el hidroneumático de 100 L **28 psi**

Tubería de succión:
Ya sea de tinaco o cisterna poner una válvula check y evitar retornos. El diámetro debe ser mínimo el que la bomba demanda o medida siguiente. Ej. 1” o 1 ¼”

Base:
Es fundamental fijar la base para evitar ruido y vibraciones.

IUSA 1939

LEO

CENTRO DE ATENCIÓN A NIVEL NACIONAL

800 900 4872

ayst@iusa.com.mx